COMUNE DI BRANDIZZO
CITTA' METROPOLITANA DI TORINO

DETERMINAZIONE N° 116 DEL 21/02/2024
CUP: F65E22000030006 CIG: B01A0F02FB

LAVORI DI COMPLETAMENTO DEL NUOVO PADIGLIONE MENSA SCOLASTICA PRESSO LA SCUOLA DELL'INFANZIA "H. ANDERSEN"

Finanziato dall'Unione europea
NextGenerationEU
PNRR- Missione 4, Componente 1, Investimento 1.2: "Piano di estensione del tempo pieno e mense", finanziato dall'Unione Europea - Next Generation EU - CUP: F65E22000030006

OGGETTO
ARMATURA PLATEA DI FONDAZIONI E MURI LATERALI

FASE PROGETTUALE
PROGETTO DEFINITIVO-ESECUTIVO STRUTTURALE

Aggiornamento	Data	Firma

MTA
MICHELANGELO TALIANO ARCHITETTO
Via Valfrè, 3 10121 Torino
tel +39 3471211650 e-mail m.taliano@libero.it

FILE	DISEGNATO DA	CONTROLLATO DA	VALIDATO DA	TAVOLA
DATA: MARZO 2024	FORMATO	UNITA': cm	SCALA PLOTTER: 0.2=1	SCALA: 1:50 1:20	02S

PROGETTISTA - arch. Michelangelo Taliano
PROPRIETA'
IMPRESA

n.b. tutti i diritti d'autore sono riservati

N.B. TUTTE LE MISURE DEVONO ESSERE CONTROLLATE IN SITO

ELENCO MATERIALI

CALCESTRUZZO (conforme alla norma UNI EN 206)

CLS MAGRO
Classe di resistenza a compressione C12/15

CLS PER OPERE IN FONDAZIONE E CORDOLI
Cemento tipo IV 42,5 R
Classe di resistenza a compressione C25/30
Dimensione massima dell'aggregato Dmax=30mm
Classe di esposizione XC2
Classe di consistenza S4

CLS PER muri
Cemento tipo IV 42,5 R
Classe di resistenza a compressione C25/30
Dimensione massima dell'aggregato Dmax=30mm
Classe di esposizione XC2
Classe di consistenza S4

ACCIAIO PER C.A.

ACCIAIO IN BARRE PER GETTI E RETI ELETTROSALDATE
B450C (Acciaio FeB44k Controllato)
fynom > 450 N/mmq; ftnom > 540 N/mmq
1.15 < (ft/fy)k < 1.35; (fy/fynom)k < 1.25

LEGNAME PER TRAVI IN LEGNO

LEGNO LAMELLARE TIPO GL24h
(salvo dove diversamente indicato)
GL24h: fyk 240 N/mmq;

ACCIAIO PER CARPENTERIA METALLICA

L'ACCIAIO STRUTTURALE (PROFILATI, LAMIERE, TUBI, ETC.), SARA' DEL TIPO S275 (ex Fe 430) AVENTE LE SEGUENTI CARATTERISTICHE MINIME:
TENSIONE DI ROTTURA A TRAZIONE > = 430 N/mmq
TENSIONE DI SNERVAMENTO > = 275 N/mmq
I BULLONI PER I COLLEGAMENTI SARANNO DELLA CLASSE 8.8. (SALVO DOVE DIVERSAMENTE INDICATO)
I BULLONI PER GLI ANCORAGGI SARANNO DELLA CLASSE 8.8. (SALVO DOVE DIVERSAMENTE INDICATO)
SERRAGGIO BULLONI SECONDO NORMATIVA.
TUTTE LE SALDATURE DOVRANNO ESSERE ESEGUITE DA SALDATORI QUALIFICATI E DOVRANNO ESSERE CONFORMI ALLE NORME UNI.
SALVO DIVERSA INDICAZIONE TUTTE LE SALDATURE D'ANGOLO SARANNO CONTINUE E LO SPESSORE DELLE SALDATURE DOVRA' ESSERE PARI A 7/10 DELLO SPESSORE MINIMO DELLA PIASTRA DA SALDARE E MAI INFERIORE A 5 mm.
LE SALDATURE A COMPLETA PENETRAZIONE SARANNO DI CLASSE I.
DOVE NON DIVERSAMENTE INDICATO LE SALDATURE TRA I DIVERSI ELEMENTI STRUTTURALI SONO PREVISTE A COMPLETA PENETRAZIONE.
I CONNETTORI A PIOLO MUNITI DI TESTA (TIPO PIOLI NELSON) AVRANNO LE SEGUENTI CARATTERISTICHE Fy=350N/mmq, Fu=450N/mmq.

NOTE E PRESCRIZIONI GENERALI

LE QUOTE ALTIMETRICHE SONO ESPRESSE IN METRI.
LE DIMENSIONI E QUOTE DEL DISEGNO SONO ESPRESSE IN CENTIMETRI, SE NON DIVERSAMENTE SPECIFICATO.
PER LE FONDAZIONI PREVEDERE UN GETTO DI PULIZIA (MAGRONE) DI ALMENO 10cm.
LA MALTA DI LIVELLAMENTO PER LE PIASTRE DI ANCORAGGIO DOVRA' ESSERE ANTIRITIRO NON METALLICA (TIPO EMACO S55) DA MISCELARE E POSARE IN ACCORDO CON LE INDICAZIONI DEL FABBRICANTE: SPINGERE E COMPATTARE LA MALTA IN MODO DA GARANTIRE PERFETTO CONTATTO TRA PIASTRA E CALCESTRUZZO.
LE BARRE DI ARMATURA DEVONO ESSERE RISVOLTATE ALLE ESTREMITA'.
SOVRAPPORRE LE BARRE DI ARMATURA PER ALMENO 40 DIAMETRI, SE NON DIVERSAMENTE SPECIFICATO.
L'APPALTATORE, PRIMA DELL'ESECUZIONE DELL'OPERA, HA L'OBBLIGO DI CONTROLLARE TUTTE LE QUOTE E LE MISURE INDICATE IN QUESTO DISEGNO E DI ESEGUIRE IL RILIEVO DELLE STRUTTURE ESISTENTI E DI REDARRE LE OPPORTUNE MODIFICHE IN CASO DI DIFFORMITA'. EVENTUALI DIFFORMITA' DOVRANNO ESSERE SEGNALATE AL DIRETTORE DEI LAVORI.
PER LE FOROMETRIE NEI SOLAI E NELLE PARETI VERTICALI VEDI ELABORATI ARCHITETTONICI E IMPIANTISTICI.
PER LE OPERE IN LEGNO E LE LORO CONNESSIONI CON LA CARPENTERIA METALLICA VEDI ELABORATI ARCHITETTONICI.

COPRIFERRO PER OPERE IN C.A. (SALVO DIVERSA INDICAZIONE NEI SINGOLI ELABORATI)

- STRUTTURE DI FONDAZIONE ED A CONTATTO CON IL TERRENO s=4.0cm
- STRUTTURE FUORI TERRA E MURI DI SOSTEGNO s=4.0cm
- SOLETTE IN C.A. s=3.0cm da asse ferro

FERRI DISTANZIATORI PER OPERE IN C.A.

MURI
MIN 9Ø12/mq

PLATEE DI FONDAZIONE
MIN 3Ø16/mq

CONVENZIONI PER OPERE IN C.A.

LA LUNGHEZZA DELLE PARTI DI BARRE (ESPRESSA IN cm) E' "FUORI TUTTO" (NORME ISO/DIN 4066)

CARPENTERIA NUOVE FONDAZIONI IN C.A. - SCALA 1:50 -

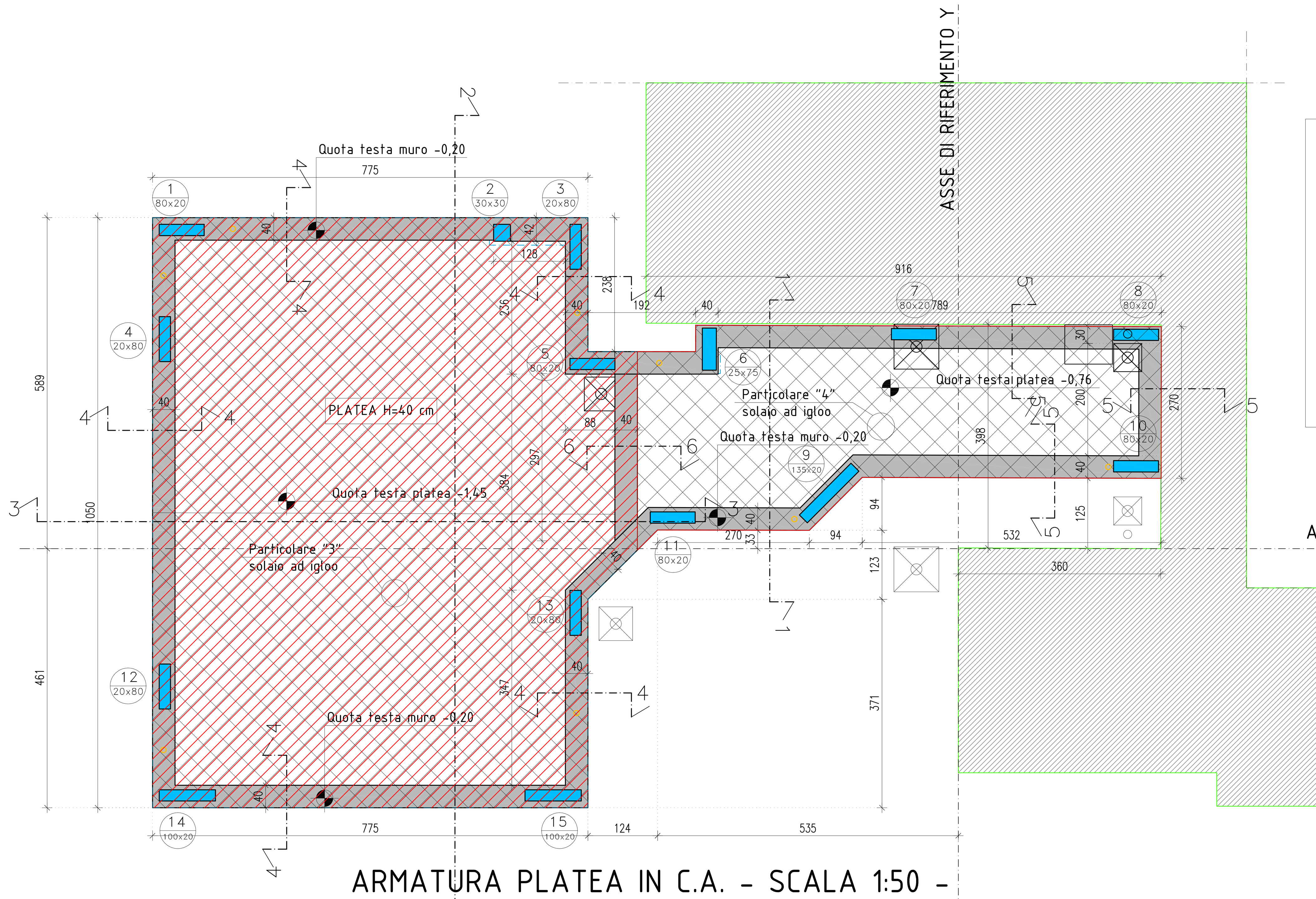

LEGENDA

EDIFICIO ESISTENTE

N.B. COME QUOTA DI RIFERIMENTO +0,00 E' STATA PRESAQUELLA DEL PIANO PAVIMENTO FINITO PIANO TERRA DELL'ATRIO

TUBI DI VENTILAZIONE VESPAIO

ARMATURA PLATEA IN C.A. - SCALA 1:50 -

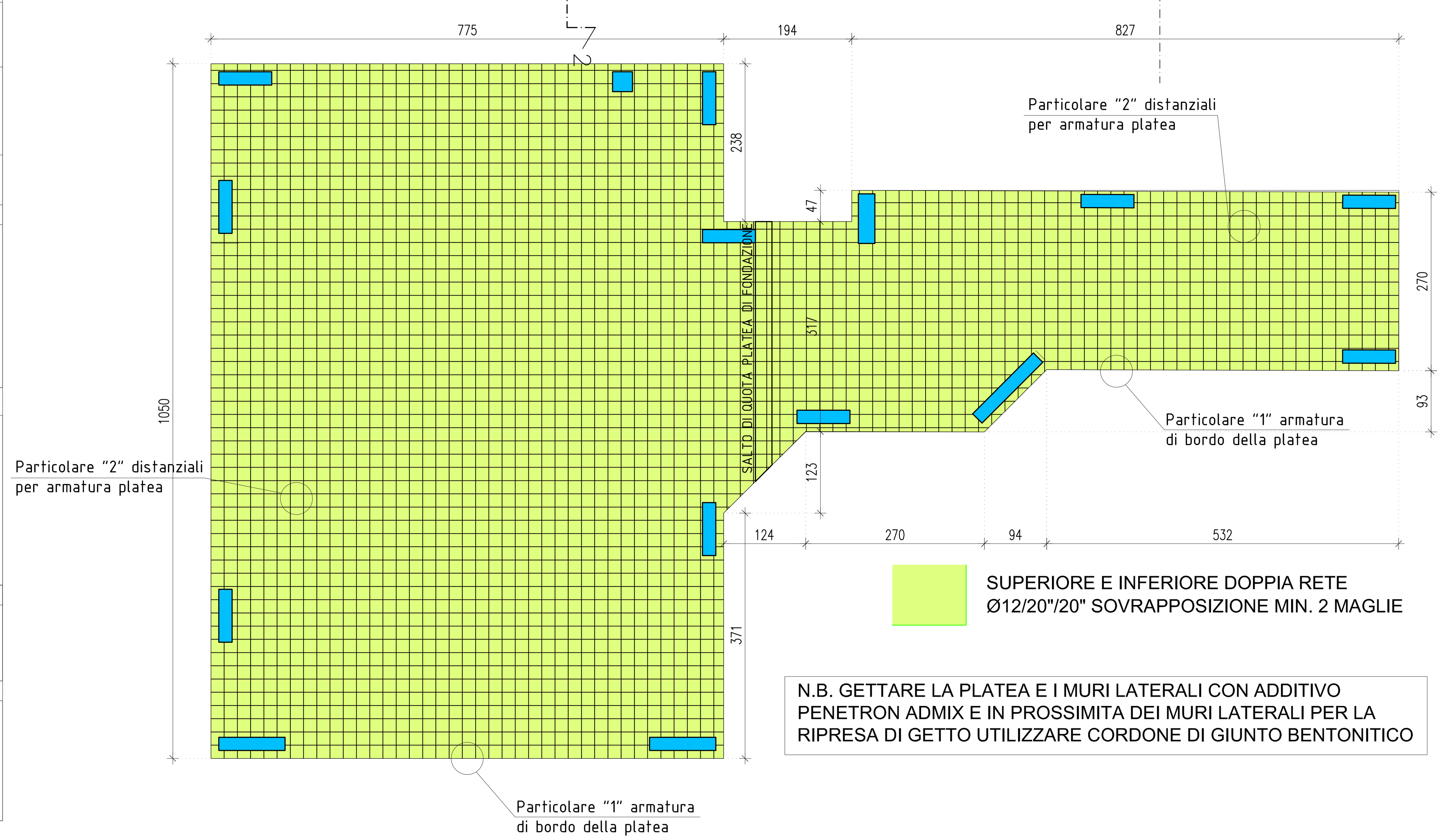

SUPERIORE E INFERIORE DOPPIA RETE Ø12/20"/20" SOVRAPPOSIZIONE MIN. 2 MAGLIE

N.B. GETTARE LA PLATEA E I MURI LATERALI CON ADDITIVO PENETRON ADMIX E IN PROSSIMITA DEI MURI LATERALI PER LA RIPRESA DI GETTO UTILIZZARE CORDONE DI GIUNTO BENTONITICO

PARTICOLARE "3" VESPAIO - scala 1:20 -

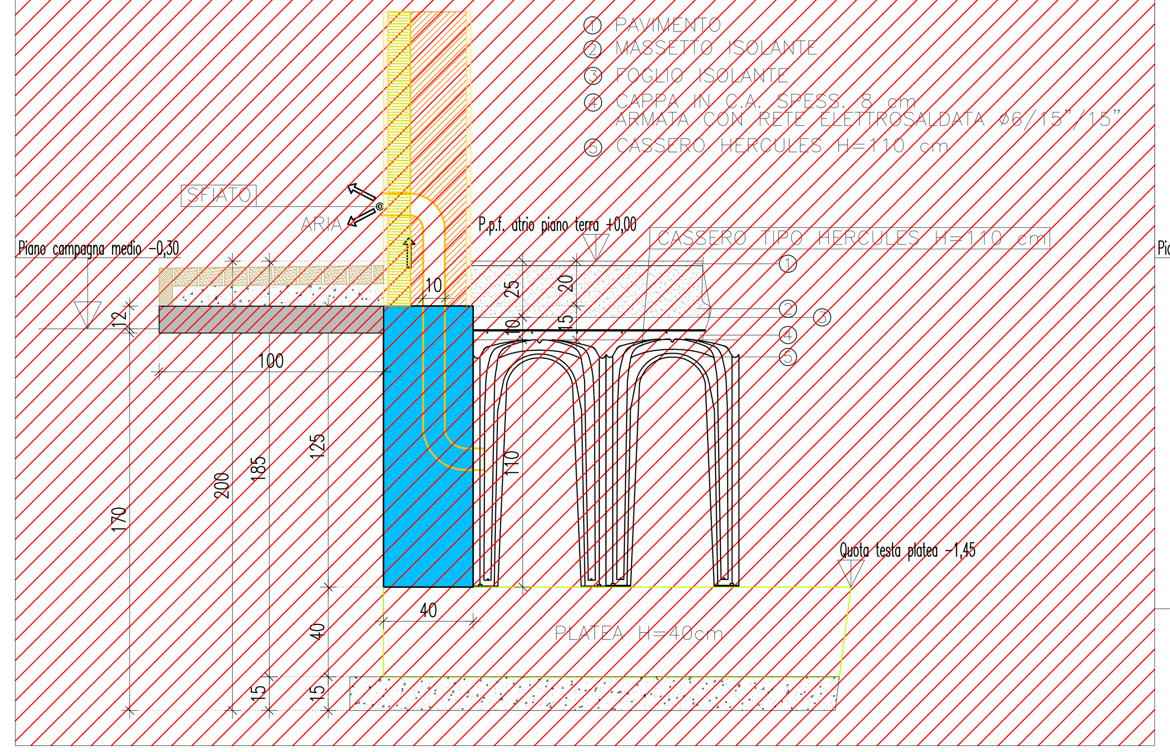

PARTICOLARE "4" VESPAIO - scala 1:20 -

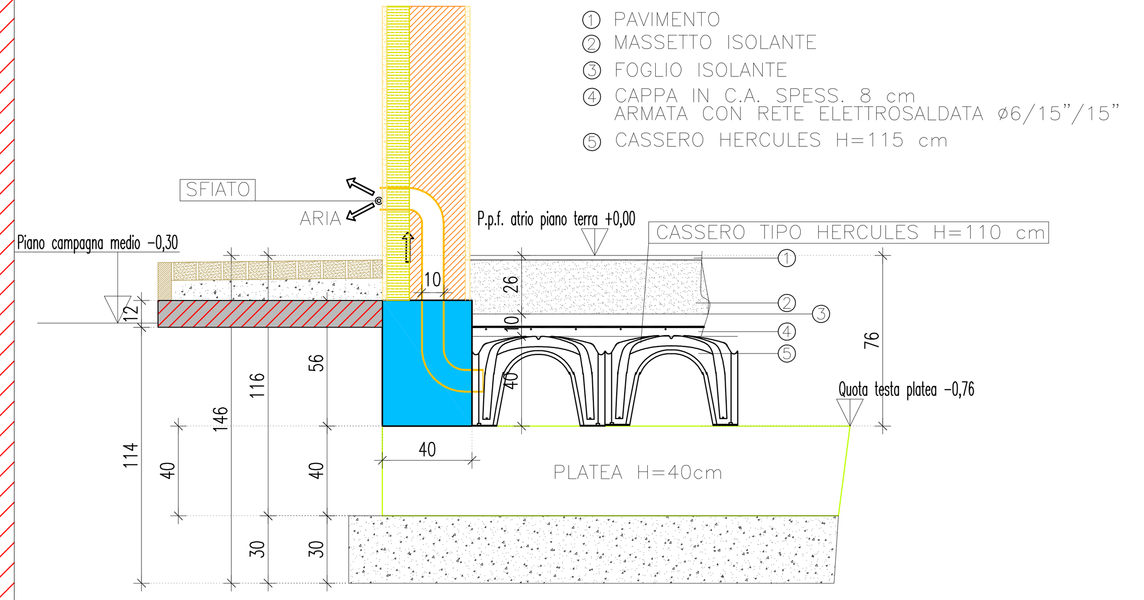

PARTICOLARE "1" ARMATURA DI BORDO DELLA PLATEA - Scala 1:20 -

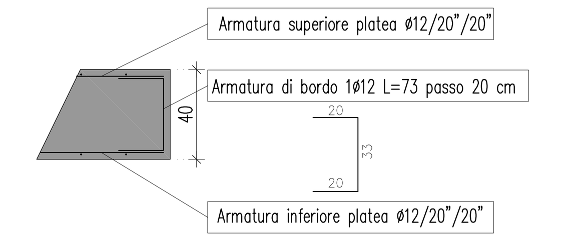

PARTICOLARE "2" DISTANZIALI PER RETE D'ARMATURA PLATEA - Scala 1:20 -

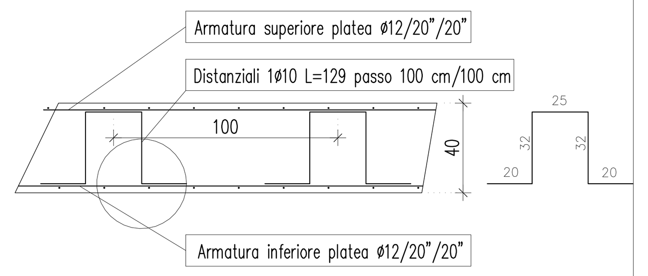

ARMATURA MURO IN C.A. PERIMETRALE SEZIONE 4-4 - SCALA 1:20 -

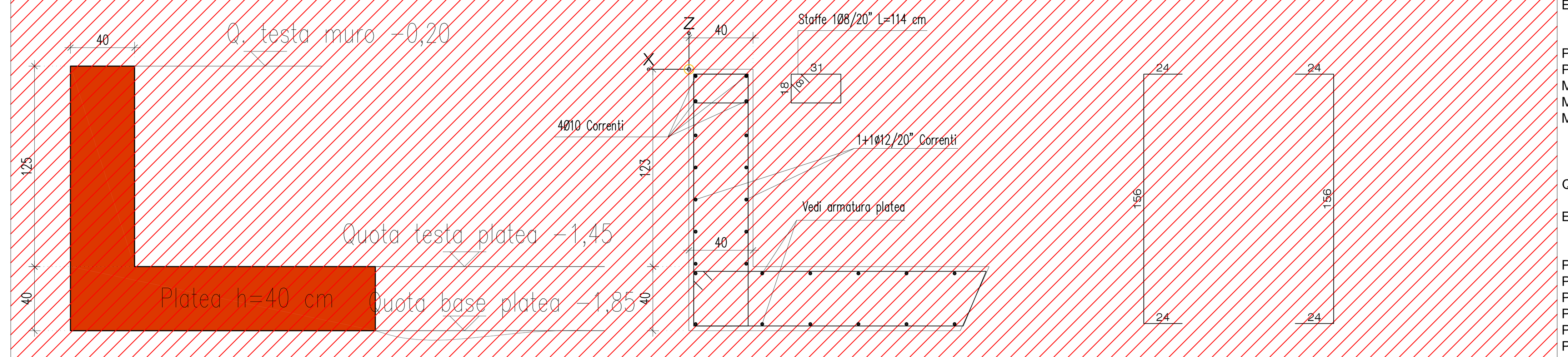

(1) 5Ø12/100;L=204cm (1Ø12/20) (2) 5Ø12/100;L=204cm (1Ø12/20)

ARMATURA MURO IN C.A. PERIMETRALE SEZIONE 5-5 - SCALA 1:20 -

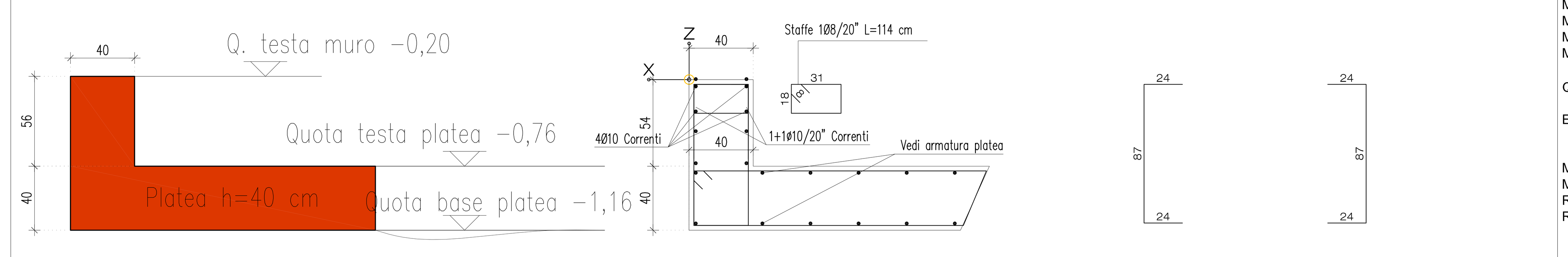

(1) 5Ø12/100;L=135cm (1Ø12/20) (2) 5Ø12/100;L=135cm (1Ø12/20)

ARMATURA MURO IN C.A. PERIMETRALE SEZIONE 6-6 - SCALA 1:20 -

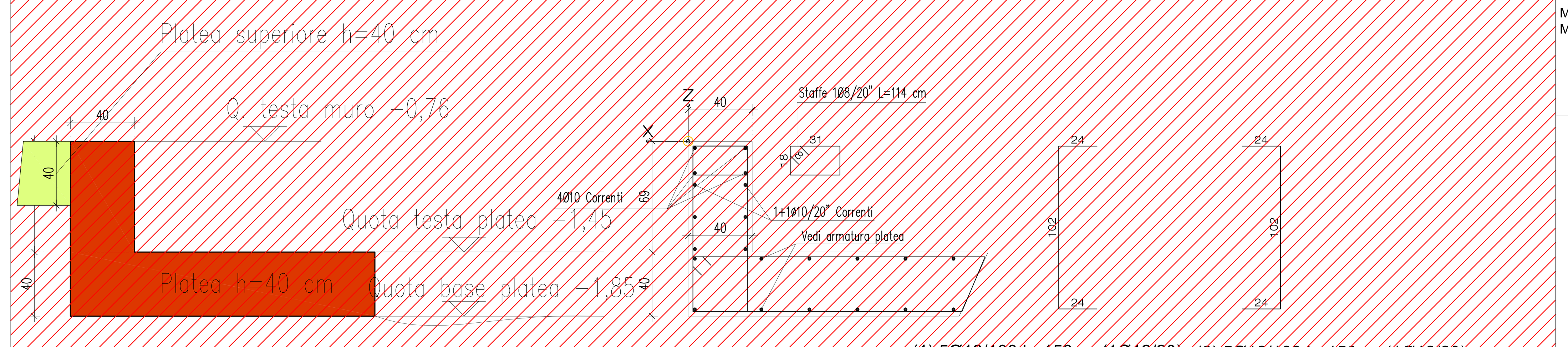

(1) 5Ø12/100;L=150cm (1Ø12/20) (2) 5Ø12/100;L=150cm (1Ø12/20)

QUANTITATIVO CALCESTRUZZO PLATEA DI FONDAZIONE E MURI LATERALI

ELEMENTI:	SUPERFICIE/ LUNGHEZZA	ALTEZZA/ SPESSORE	VOLUME
PLATEA A QUOTA -1,45 SPESSORE 40 cm	84,33 m²	0,40 m	33,73 m³
PLATEA A QUOTA -0,76 SPESSORE 40 cm	29,69 m²	0,40 m	11,88 m³
MURO PERIMETRALE SEZIONE 4-4	34,22 m	0,40 m/1,25 m	17,11 m³
MURO PERIMETRALE SEZIONE 5-5	22,36 m	0,40 m/0,56 m	7,67 m³
MURO PERIMETRALE SEZIONE 6-6	3,53 m	0,40 m/0,69 m	0,97 m³
		TOTALE	71,36 m³

QUANTITATIVO ARMATURA PLATEA DI FONDAZIONE E MURI LATERALI

ELEMENTI:	SUPERFICIE/ LUNGHEZZA	N° ELEMENTI/	PESO/m O m²	PESO COMPLESSIVO
PLATEA A QUOTA -1,45 ARMATURA DIFFUSA	84,33 m²	2x1.2*	9,18 Kg/m²	1857,96 Kg
PLATEA A QUOTA -0,76 ARMATURA DIFFUSA	29,69 m²	2x1.2*	9,18 Kg/m²	588,04 Kg
PLATEA A QUOTA -1,45 ARMATURA PERIMETRALE	0,73 m	172	0,617 Kg/m	77,47 Kg
PLATEA A QUOTA -1,45 DISTANZIALI	1,29 m	85	0,888 Kg/m	97,37 Kg
PLATEA A QUOTA -0,76 ARMATURA PERIMETRALE	0,73 m	112	0,617 Kg/m	50,45 Kg
PLATEA A QUOTA -0,76 DISTANZIALI	1,29 m	30	0,888 Kg/m	34,37 Kg
MURO PERIMETRALE SEZIONE 4-4 VERTICALI	2,04 m	342	0,888 Kg/m	619,54 Kg
MURO PERIMETRALE SEZIONE 4-4 CORRENTI	34,22 m	14	0,888 Kg/m	425,42 Kg
MURO PERIMETRALE SEZIONE 4-4 STAFFE	1,14 m	171	0,395 Kg/m	77,00 Kg
MURO PERIMETRALE SEZIONE 5-5 VERTICALI	1,35 m	224	0,888 Kg/m	268,53 Kg
MURO PERIMETRALE SEZIONE 5-5 CORRENTI	22,36 m	8	0,617 Kg/m	110,37 Kg
MURO PERIMETRALE SEZIONE 5-5 STAFFE	1,14 m	112	0,395 Kg/m	50,43 Kg
MURO PERIMETRALE SEZIONE 6-6 VERTICALI	1,50 m	35	0,888 Kg/m	46,62 Kg
MURO PERIMETRALE SEZIONE 6-6 CORRENTI	3,53 m	10	0,617 Kg/m	21,78 Kg
MURO PERIMETRALE SEZIONE 6-6 STAFFE	1,14 m	18	0,395 Kg/m	8,11 Kg
			TOTALE	4333,46 Kg

QUANTITATIVO CALCESTRUZZO MASSETTO STRUTTURALE SU IGLOO

ELEMENTI:	SUPERFICIE	ALTEZZA/ VOLUME/m²	VOLUME
MASSETTO SU IGLOO ALTI	70,42 m²	0,10 m	7,04 m³
MASSETTO SU IGLOO BASSI	19,50 m²	0,10 m	1,95 m³
RIEMPIMENTO A RASO SU IGLOO ALTI	70,42 m²	0,141 m³/m²	9,93 m³
RIEMPIMENTO A RASO SU IGLOO BASSI	19,50 m²	0,06 m³/m²	1,17 m³
		TOTALE	20,09 m³

QUANTITATIVO ARMATURA MASSETTO STRUTTURALE SU IGLOO

ELEMENTI:	SUPERFICIE/ LUNGHEZZA	N° ELEMENTI/	PESO/m O m²	PESO COMPLESSIVO
MASSETTO SU IGLOO ALTI	84,33 m²	1x1.2*	2,98 Kg/m²	301,56 Kg
MASSETTO SU IGLOO BASSI	29,69 m²	1x1.2*	2,98 Kg/m²	106,17 Kg
			TOTALE	407,73 Kg

* incremento del 10% per tenere conto della sovrapposizione di 2 maglie

AREA OGGETTO DI INTERVENTO IN CORSO DI REALIZZAZIONE